LED-BELEUCHTUNG

Artikelbezeichnung
SQLED75 60 - Artikelnr.: 550430 (ein Leuchtkörper)
SQLED150 60 - Artikelnr.: 550440 (zwei Leuchtkörper)

Technische Beschreibung
LED-Leuchte mit 75 Watt (ein Leuchtkörper) oder 150 Watt (zwei Leuchtkörper)
bei 75 Watt: 10.000 lm Warmweiß (im Vergleich SQL 150 Watt hatte 2.500 lm)
bei 150 Watt: 20.000 lm Warmweiß (im Vergleich SQL 300 Watt hatte 5.000 lm)
Somfy iO-Steuerung
dimmbar

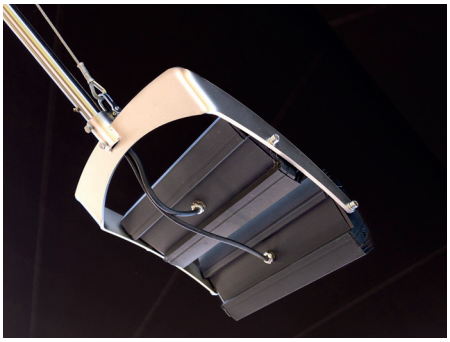

WICHTIG!
Die LED-Leuchten werden mit Somfy iO-Steuerung ausgeliefert. Das bedeutet, dass ein extra Tropfen und eine eigene iO-Fernbedieung notwendig sind.

SICHERHEITSHINWEIS
0,5 m Mindestabstand zur angestrahlten Fläche oder zur Befestigungsfläche!
Für die Installation und für den Betrieb dieser Leuchte sind die nationalen Sicherheitsvorschriften zu beachten.
Der Hersteller übernimmt keine Haftung für Schäden, die durch unsachgemäßen Einsatz oder Montage entstehen.

LED-BELEUCHTUNG

SQLED75 60 - Artikelnr.: 550430

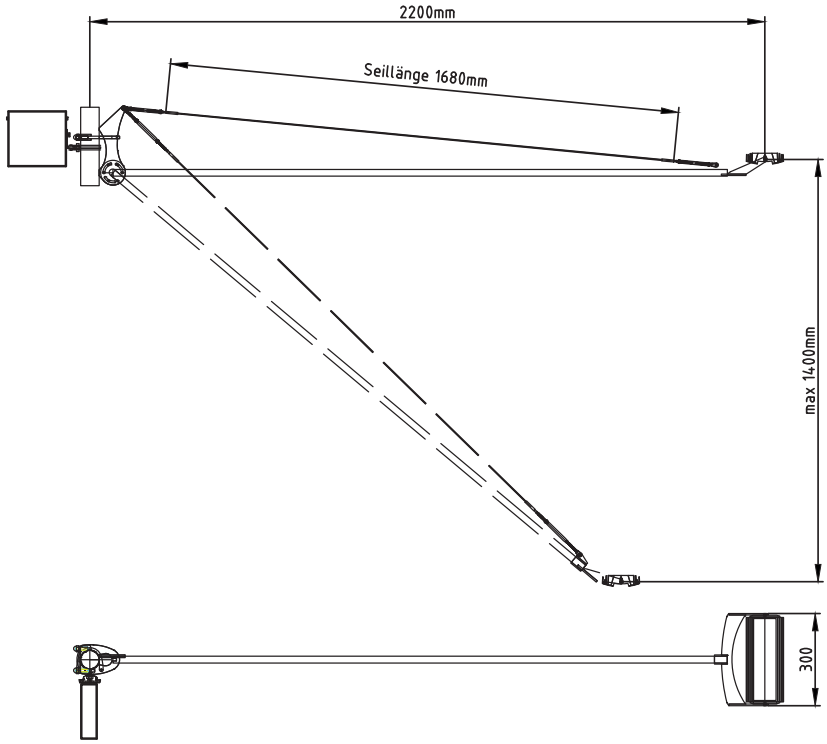
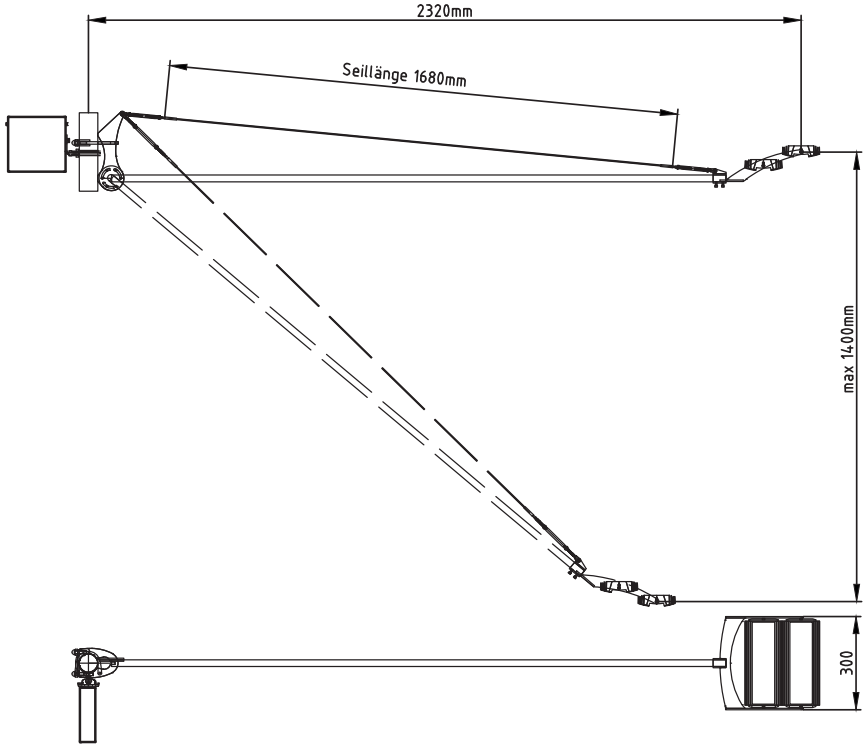
SQLED150 60 - Artikelnr.: 550440